//ALUMASTER®
WINDOWS AND DOORS SOLUTIONS

schwellen technik

Schwellentechnik

HOLZTÜREN

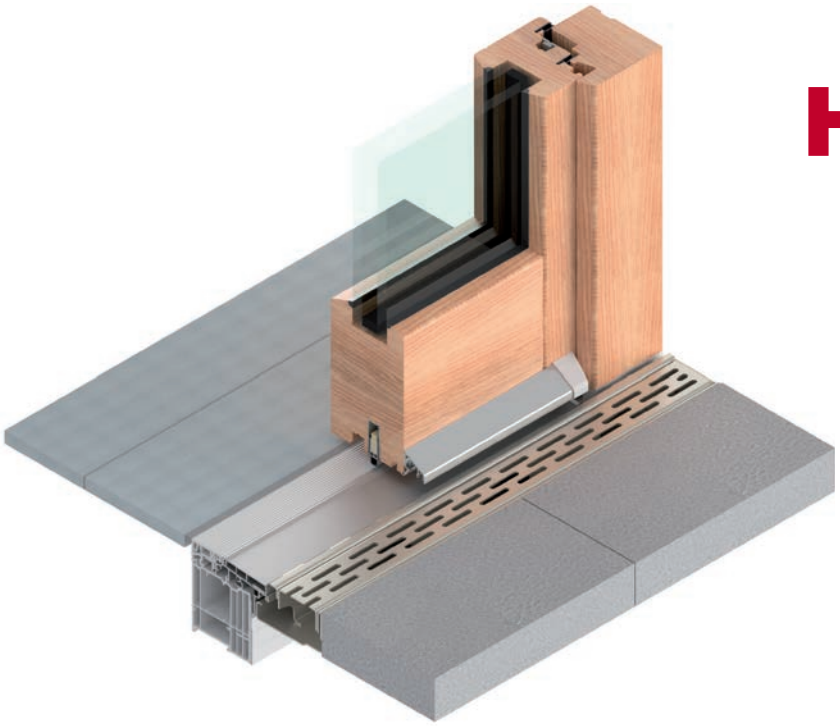

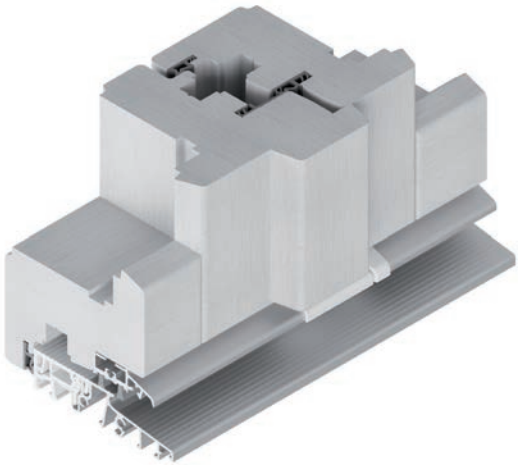

Systemzubehör

2024

Systemzubehör für

HOLZTÜREN

Inhaltsverzeichnis

COMBI - Anwendungsbeispiele 3
COMBI - Türschwellenübersicht 7
COMBI - Türschwellensystem..... 9
COMBI PLAN 0.0 mm - Türschwellensystem 12
COMBI - Unterbauprofile 16
COMBI - Beschlagzubehör 17
BASIC - Türschwellenübersicht 19
Wetterschenkelprofile 20

technika progowa

COMBI - Anwendungsbeispiele

Türschwellensystem COMBI mit 4 mm Falzluft

Wetterschenkelprofile
WSA3512SK/…

Endkappen EKW3512...

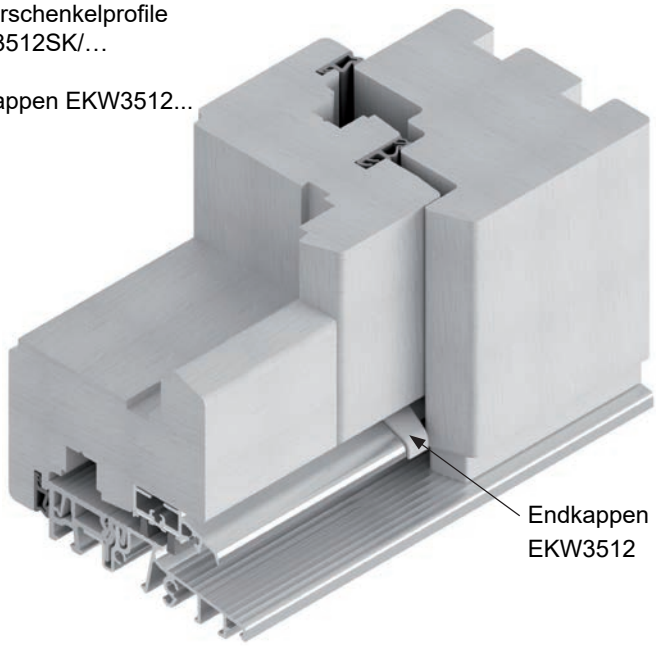

Optimale Abdichtung von Stulp-
Elementen Stulp-Endkappen STK3512...

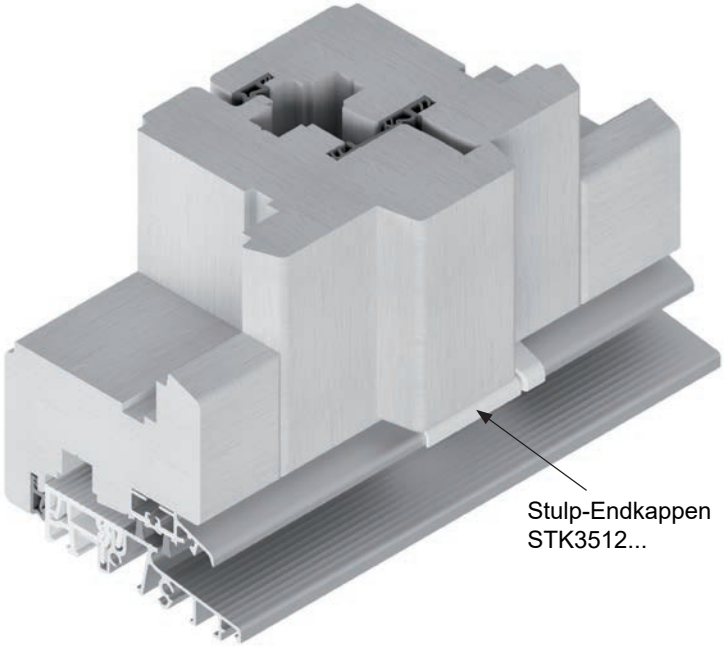

Türdichtung TD2012/...

Endkappen EKW2012...

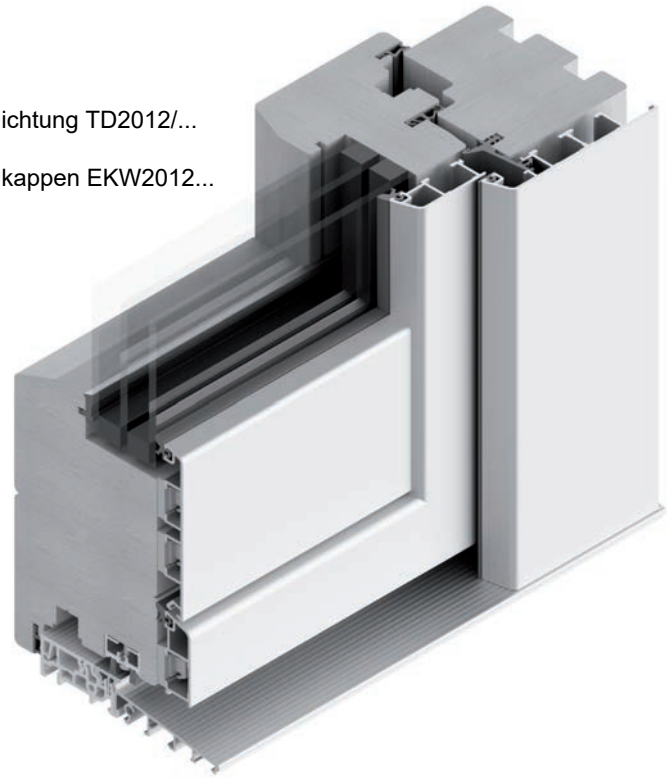

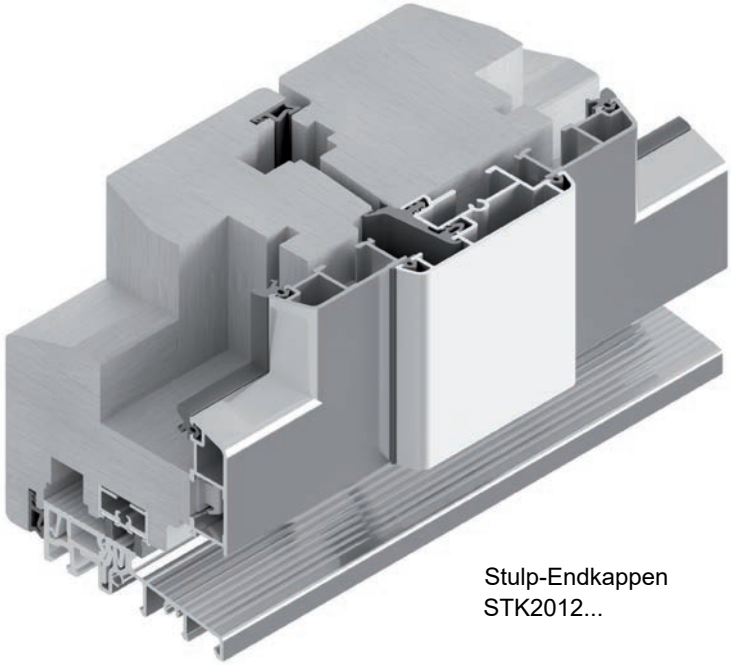

COMBI - Anwendungsbeispiele

Türschwellensystem COMBI mit 10 mm Falzluft

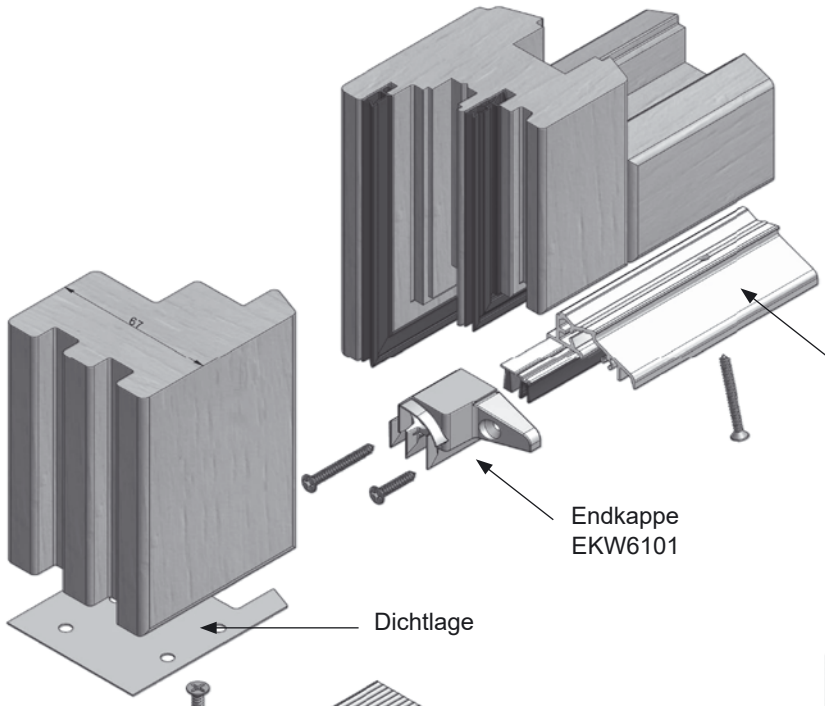

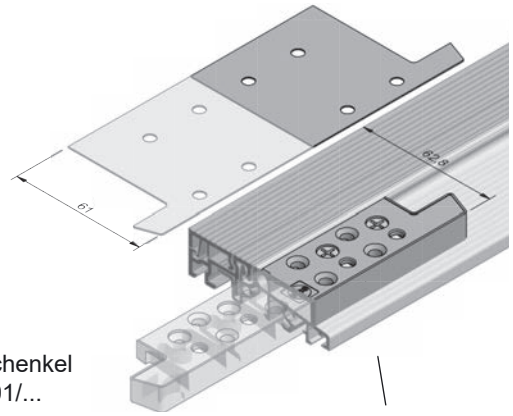

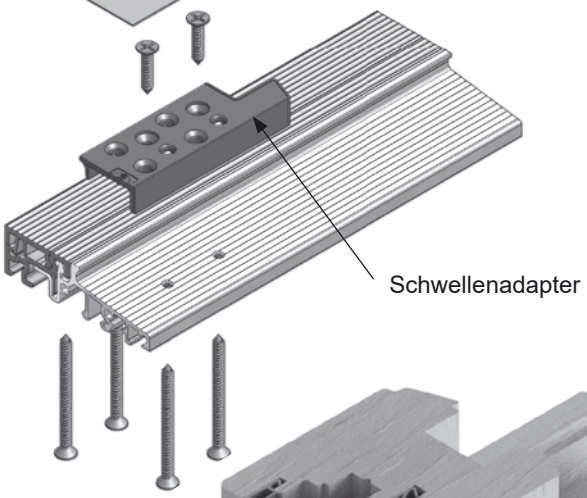

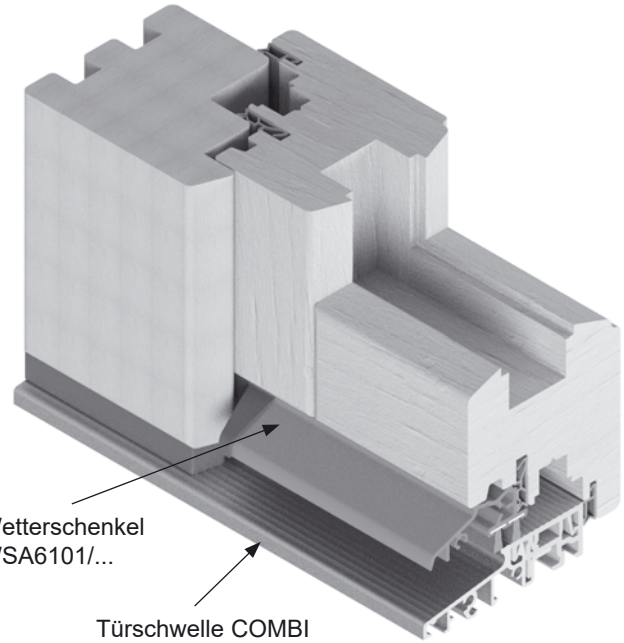

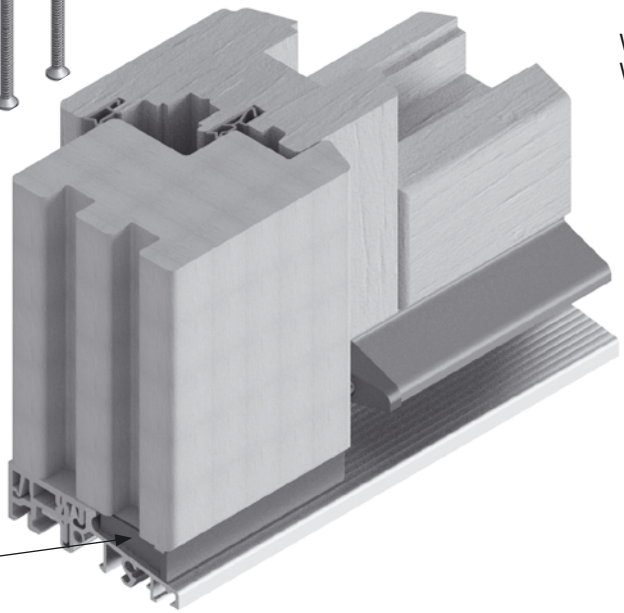

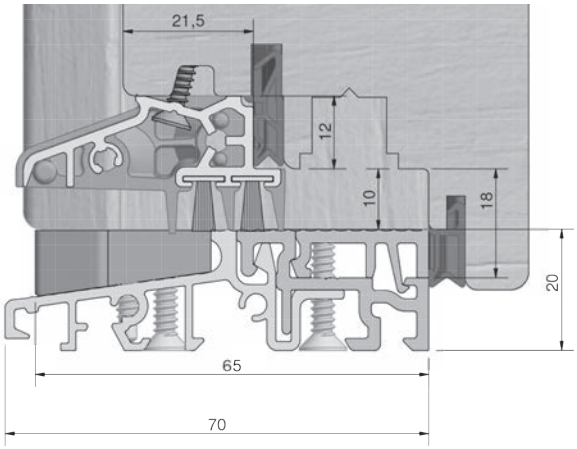

technika progowa

COMBI - Anwendungsbeispiele

Türschwellensystem COMBI mit 10 mm Falzluft

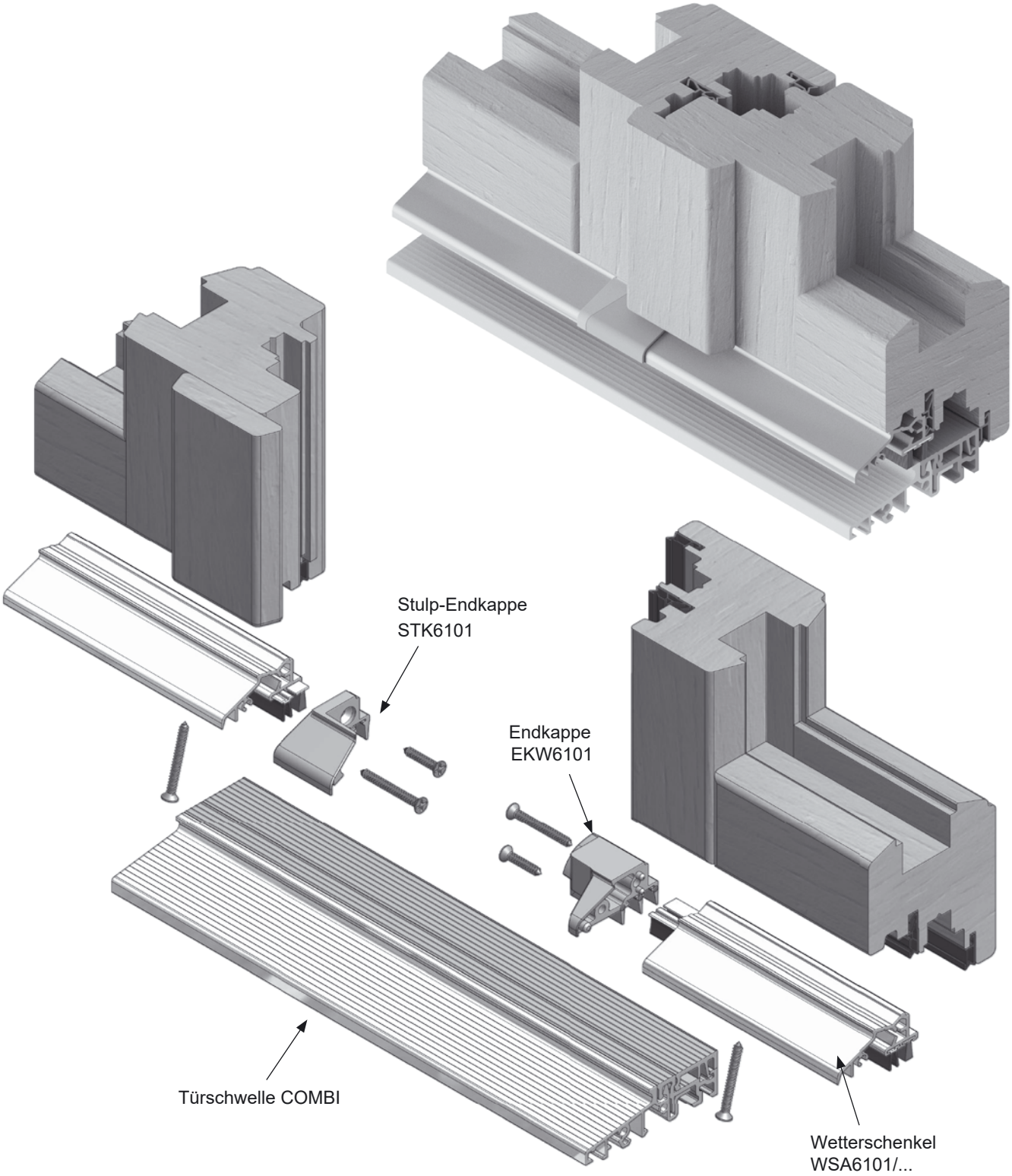

Patent nr. EP 2 290 187

COMBI - Anwendungsbeispiele

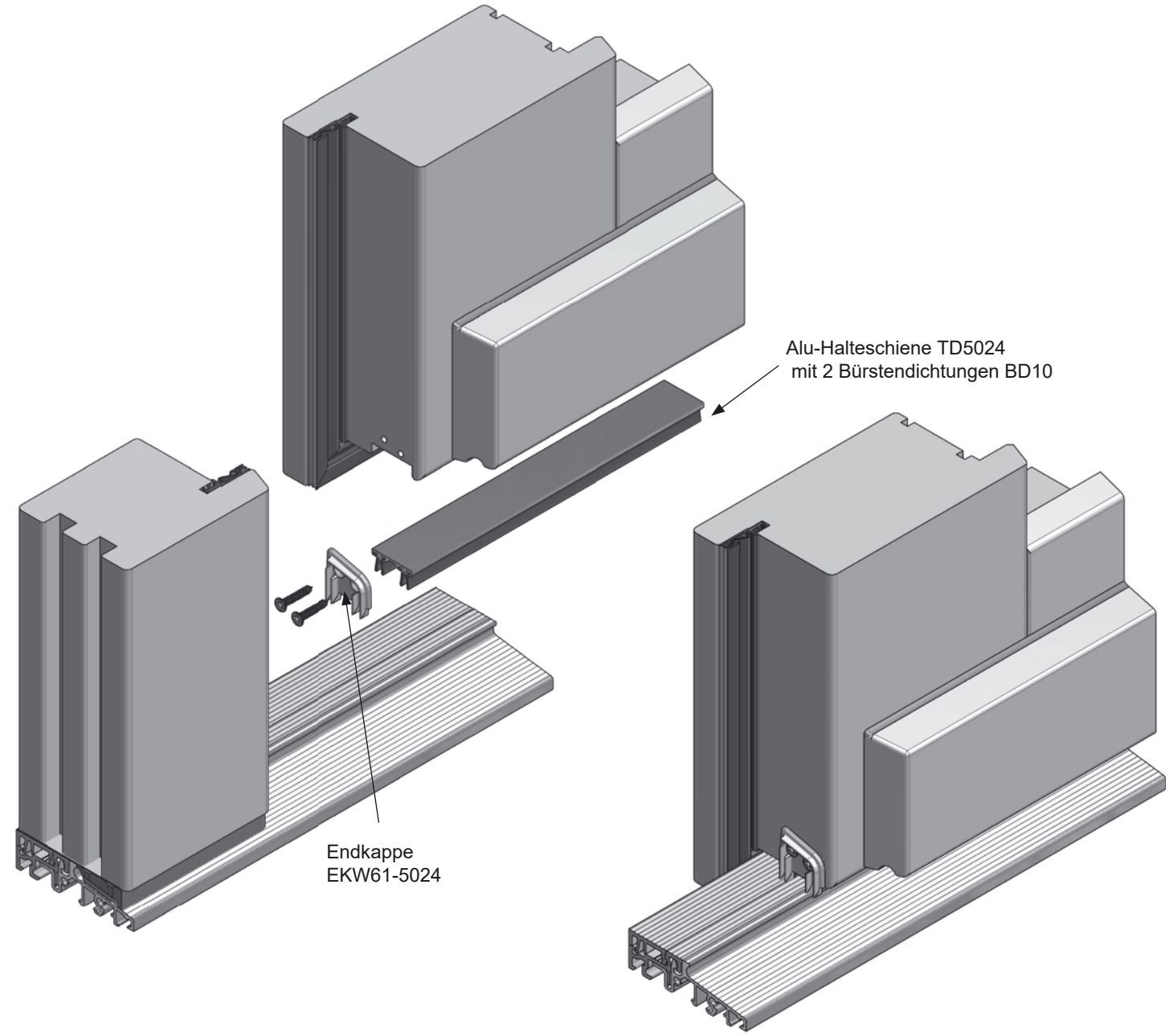

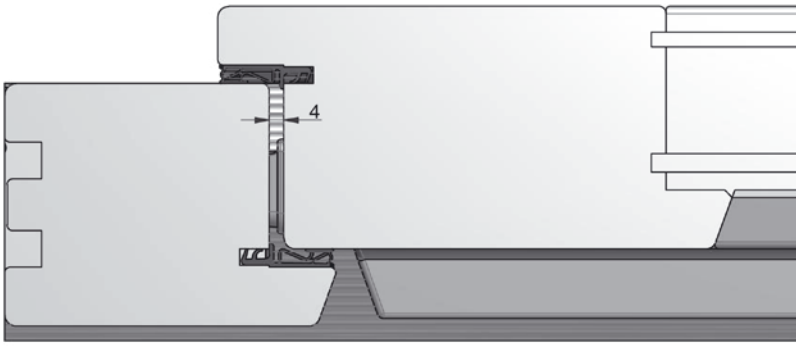

technika progowa

COMBI - Anwendungsbeispiele

WSA6101/...

TS57042

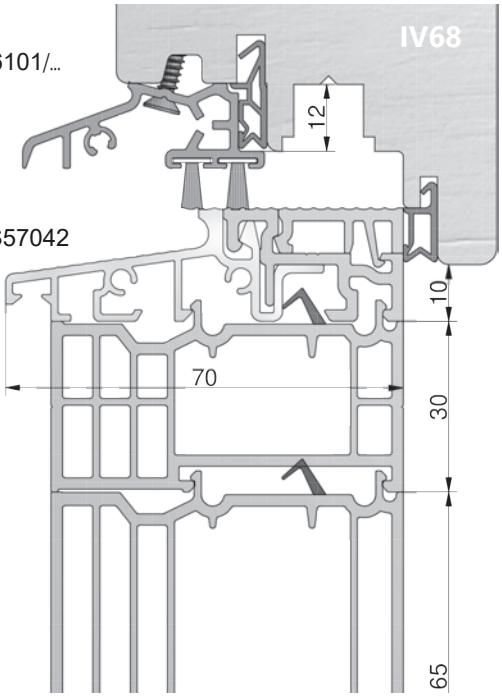

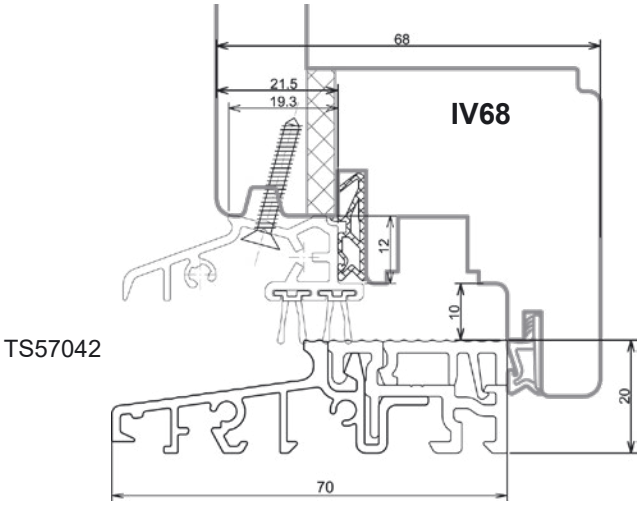

TS57042

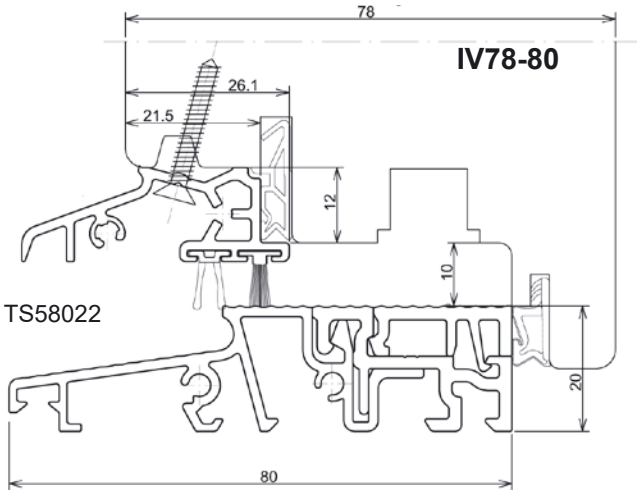

TS58022

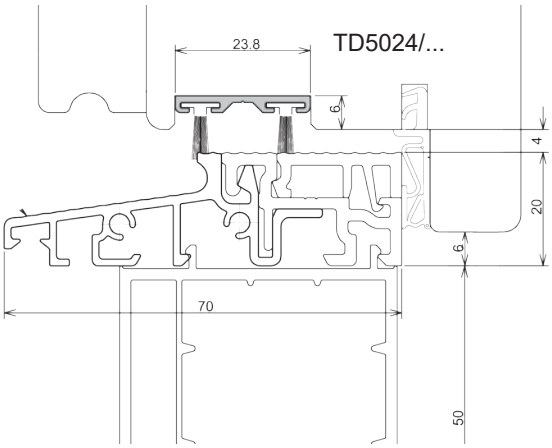

WSA5052/...

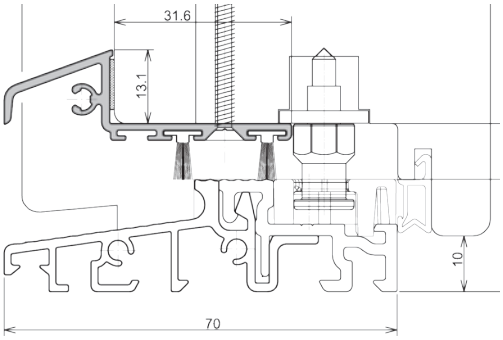

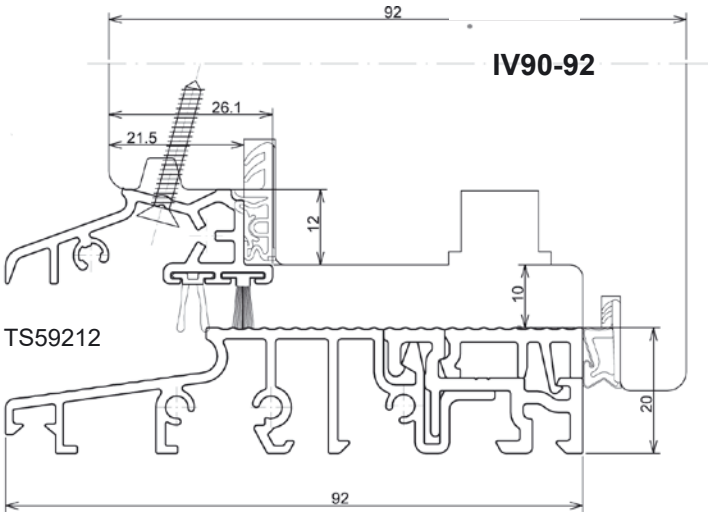

TS59212

COMBI - Türschwellenübersicht

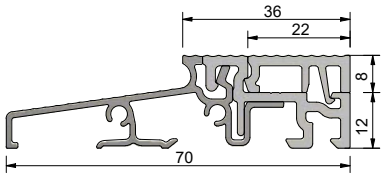

Aluminium-PVC-Türschwelle | 70 mm Bautiefe | ohne Wärmebrücke | mit 22 mm Füllleiste | 70x20x4500mm EV1 eloxiert | PVC grau | geriffelt mit Schutzfolie			
Artikel-Nr.	Unterbauprofile	Bemerkungen	VE / Meter
TS57050	TSUK4135, TSUK4180, TSUK5049 (alle Ausf.) TSUK41130, TSUK6230/ RC TSUK6265/RC,	Füllleiste (22 mm) lose	45

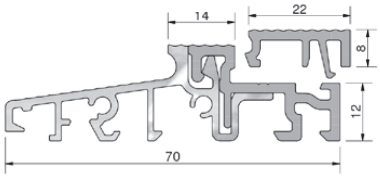

Aluminium-PVC-Türschwelle | 70 mm Bautiefe | ohne Wärmebrücke | mit 22 mm Füllleiste | 70x20x4500mm EV1 eloxiert | PVC grau | geriffelt mit Schutzfolie			
Artikel-Nr.	Unterbauprofile	Bemerkungen	VE / Meter
TS557042	TSUK4135, TSUK4180, TSUK5049 (alle Ausf.) TSUK41130, TSUK6230/ RC TSUK6265/RC,	Füllleiste (22 mm) lose	45

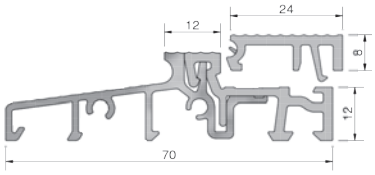

Aluminium-PVC-Türschwelle | 70 mm Bautiefe | ohne Wärmebrücke | mit 24mm Füllleiste | 70x20x4500mm EV1 eloxiert | PVC grau | geriffelt mit Schutzfolie			
Artikel-Nr.	Unterbauprofile	Bemerkungen	VE / Meter
TS57062	TSUK4135, TSUK4180, TSUK5049 (alle Ausf.) TSUK41130, TSUK6230/ RC TSUK6265/RC,	Füllleiste (24 mm) lose	45

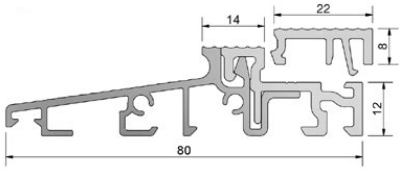

Aluminium-PVC-Türschwelle | 80 mm Bautiefe | ohne Wärmebrücke | mit 22 mm Füllleiste | 80x20x4500mm EV1 eloxiert | PVC grau | geriffelt mit Schutzfolie			
Artikel-Nr.	Unterbauprofile	Bemerkungen	VE / Meter
TS558012	TSUK4135, TSUK4180, TSUK5049 (alle Ausf.) TSUK41130, TSUK6230/ RC TSUK6265/RC,	Füllleiste (22 mm) lose	45

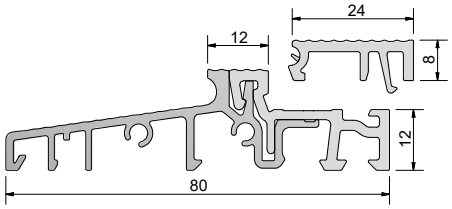

Aluminium-PVC-Türschwelle | 80 mm Bautiefe | ohne Wärmebrücke | mit 24mm Füllleiste | 80x20x4500mm EV1 eloxiert | PVC grau | geriffelt mit Schutzfolie			
Artikel-Nr.	Unterbauprofile	Bemerkungen	VE / Meter
TS58012-24	TSUK4135, TSUK4180, TSUK5049 (alle Ausf.) TSUK41130, TSUK6230/ RC TSUK6265/RC,	Füllleiste (24 mm) lose	45

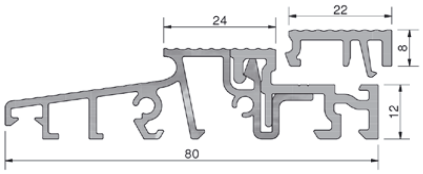

Aluminium-PVC-Türschwelle | 80 mm Bautiefe | ohne Wärmebrücke | mit 22 mm Füllleiste | 80x20x4500mm EV1 eloxiert | PVC grau | geriffelt mit Schutzfolie			
Artikel-Nr.	Unterbauprofile	Bemerkungen	VE / Meter
TS558022	TSUK4135, TSUK4180, TSUK5049 (alle Ausf.) TSUK41130, TSUK6230/ RC TSUK6265/RC,	Füllleiste (22 mm) lose	45

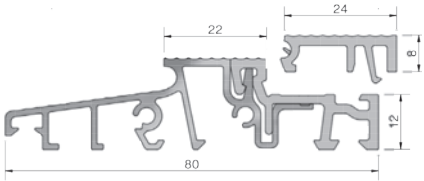

Aluminium-PVC-Türschwelle | 80 mm Bautiefe | ohne Wärmebrücke | mit 24mm Füllleiste | 80x20x4500mm EV1 eloxiert | PVC grau | geriffelt mit Schutzfolie			
Artikel-Nr.	Unterbauprofile	Bemerkungen	VE / Meter
TS58022-24	TSUK4135, TSUK4180, TSUK5049 (alle Ausf.) TSUK41130, TSUK6230/ RC TSUK6265/RC,	Füllleiste (24 mm) lose	45

technika progowa

COMBI - Türschwellenübersicht

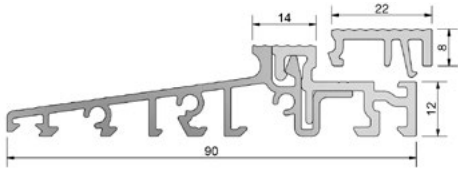

Aluminium-PVC-Türschwelle | 90 mm Bautiefe | ohne Wärmebrücke | mit 22 mm Fülleiste | 90x20x4500 mm EV1 eloxiert | PVC grau | geriffelt mit Schutzfolie			
Artikel-Nr.	Unterbauprofile	Bemerkungen	VE / Meter
TS59012	TSUK4135, TSUK4180, TSUK5049 TSUK41130, TSUK6230, TSUK6265	Fülleiste (22 mm) lose	27

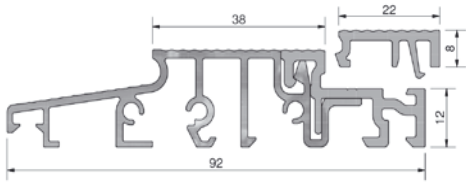

Aluminium-PVC-Türschwelle | 92mm Bautiefe | ohne Wärmebrücke | mit 22 mm Fülleiste | 92x20x4500 mm EV1 eloxiert | PVC grau | geriffelt mit Schutzfolie			
Artikel-Nr.	Unterbauprofile	Bemerkungen	VE / Meter
TS59012	TSUK4135, TSUK4180, TSUK5049, TSUK41130, TSUK6230, TSUK6265	Fülleiste (22 mm) lose	27

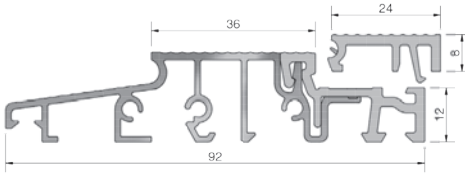

Aluminium-PVC-Türschwelle | 92mm Bautiefe | ohne Wärmebrücke | mit 24 mm Fülleiste | 92x20x4500 mm EV1 eloxiert | PVC grau | geriffelt mit Schutzfolie			
Artikel-Nr.	Unterbauprofile	Bemerkungen	VE / Meter
TS59012-24	TSUK4135, TSUK4180, TSUK5049, TSUK41130, TSUK6230, TSUK6265	Fülleiste (24 mm) lose	27

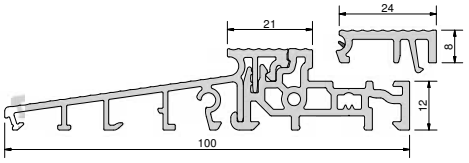

Aluminium-PVC-Türschwelle | 100 mm Bautiefe | ohne Wärmebrücke | mit 24 mm Fülleiste | 100x20x4500 mm EV1 eloxiert | PVC grau | geriffelt mit Schutzfolie			
Artikel-Nr.	Unterbauprofile	Bemerkungen	VE / Meter
TS810010	TSUK4135, TSUK4180, TSUK5049 TSUK41130, TSUK6230, TSUK6265	Fülleiste (22 mm) lose	27

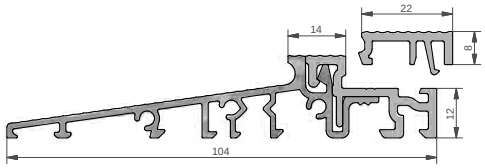

Aluminium-PVC-Türschwelle | 104 mm Bautiefe | ohne Wärmebrücke | mit 22 mm Fülleiste | 104x20x4500 mm EV1 eloxiert | PVC grau | geriffelt mit Schutzfolie			
Artikel-Nr.	Unterbauprofile	Bemerkungen	VE / Meter
TS510412	TSUK4135, TSUK4180, TSUK5049 TSUK41130, TSUK6230, TSUK6265	Fülleiste (22 mm) lose	27

GG-TSA5701

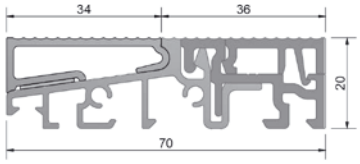

Aluminium-Aufsatzprofile für Türschwellen für außen öffnende Türen			
Artikel-Nr.	passend zu Türschwelle	Farbe	VE / Meter
TSA5701	70 mm COMBI, TS58022 ,TS59212	EV1	50
TSA5801	TS58012-FL	EV1	50
TSA5821	TS58212, TS58212-24	EV1	50

GG-TSA5731

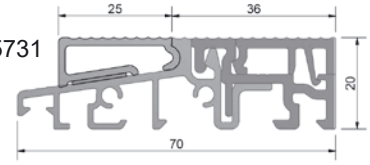

Aluminium-Aufsatzprofile für Türschwellen für feststehende Seitenteile		
Artikel-Nr.	passend zu Türschwelle	VE / Meter
TSA5731	COMBI 70 mm, TS58022, TS59212	50

GG-TSAD5170

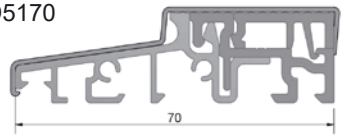

Schutzabdeckung für Türschwellen | 980 mm lang | PVC grau		
Artikel-Nr.	passend zu Türschwelle	VE / Stück
TSAD5170	alle o.g. Türschwellen COMBI 70 mm	30
TSAD5180	TS58022, TS58022-24	30

COMBI - Türschwellensystem

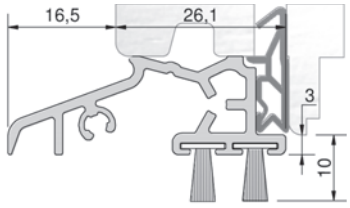

WSA6101/BD10/BD10

Wetterschenkelprofil inklusive Bürstendichtungen | 1950mm lang | Aluminium EV1
Artikel-Nr.: WSA6101/Dichtung1*/Dichtung2* (siehe Dichtungen)

Artikel-Nr.	Farbe	zu Profil	VE / Stück
WSA6101/...*/...*	EV1	Holz	25

* Bitte gewünschte Dichtung entspr. der Falzluft angeben!

EKW6101

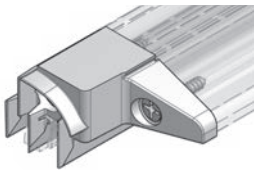

Endkappen | grau | zu Wetterschenkelprofil WSA6101...

Artikel-Nr.	Farbe	zu WSA…	zu Profil	VE / Paar
EKW6101	grau	6101	Holz	50

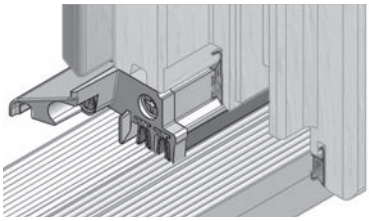

Stulpendkappen* (STK…) aus Weichkunststoff zu WSA6101

Artikel-Nr.	Farbe	zu WSA	DIN	VE / Stück
STK6101L	grau	WSA6101	links	10
STK6101R	grau	WSA6101	rechts	10

*Patentierte Stulpabdichtung | Patent Nr. EP 2 290 187

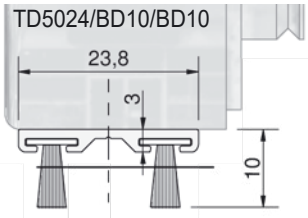

Alu-Halteschiene inklusive Bürstendichtungen | 5000 mm lang
Artikel-Nr.: TD5024/Dichtung1*/Dichtung2* (siehe Dichtungen)

Artikel-Nr.	Farbe	zu Profil	VE / Meter
TD5024/...*/...*	Roh	Holz	50

* Bitte gewünschte Dichtung entspr. der Falzluft angeben!

EKW61-5024

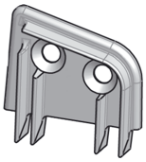

Endkappen | grau | zu Alu-Halteschiene

Artikel-Nr.	Farbe	passend zu	zu Profil	VE / Paar
EKW61-5024	grau	TD5024	universal	50

TD5015/...*

Türdichtung für außenöffnende Türen | inkl. einer Bürstendichtung | 1950mm lang
Artikel-Nr.: TD5015/Dichtung* (siehe Dichtungen)

Artikel-Nr.	Farbe	zu Profil	VE / Stück
TD5015/...*	EV1	universell	25

* Bitte gewünschte Dichtung entspr. der Falzluft angeben!

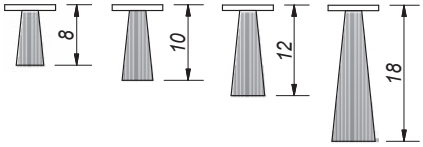

Dichtungen* | 1100 mm lang

Artikel-Nr.	Material	Höhe	VE / Stück
BD08	Bürste	8 mm	100
BD10	Bürste	10 mm	100
BD12	Bürste	12 mm	100
BD18	Bürste	18 mm	100

*Nur lieferbar in Verbindung mit GKG Wetterschenkelprofil oder Halteschiene.

technika progowa

COMBI - Türschwellensystem

Wetterschenkelprofil | Endkappen | Stulp-Endkappen für Haus-und Balkontüren mit 4 mm Falzluft

WSA3512/...

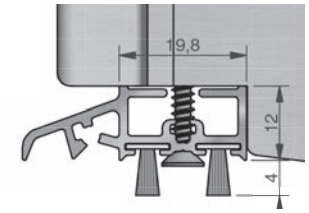

Wetterschenkelprofil inklusive Bürstendichtungen BD10 | 4 mm Falzluft zur Türschwelle | Aluminium EV1 1950 mm lang | selbstklebend			
Artikel-Nr.	Dichtungen (1100 mm) je Stange	Falzluft	VE / Set
WSA3512/BD10/BD10	4 Bürstendichtungen BD10	4 mm	25

EKW3512-MD

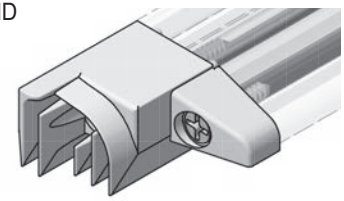

Endkappen | grau | zu Wetterschenkelprofil WSA3512SK/BD10/BD10				
Artikel-Nr.	Farbe	zu WSA…	Profil	VE / Paar
EKW3512-AD	grau	WSA3512SK/BD10/BD10	AD	50
EKW3512-MD	grau	WSA3512SK/BD10/BD10	MD	50

STK3512-AD

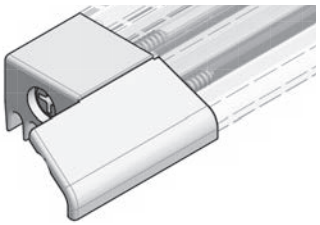

Stulp-Endkappen aus Weichkunststoff | grau | zu Wetterschenkelprofil WSA3512				
Artikel-Nr.	DIN	zu WSA…	Profil	VE / Stück
STK3512-AD-L	links	WSA3512/BD10/BD10	AD	10
STK3512-AD-R	rechts	WSA3512/BD10/BD10	AD	10
STK3512-MD-L	links	WSA3512/BD10/BD10	MD	10
STK3512-MD-R	rechts	WSA3512/BD10/BD10	MD	10

Türdichtung | Endkappen | Stulp-Endkappen für Haus-und Balkontüren mit 4 mm Falzluft

TD2012/...

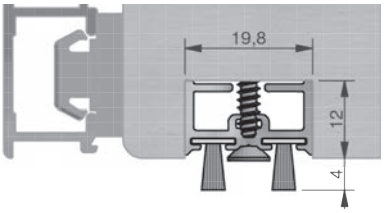

Türdichtung inklusive Bürstendichtungen BD10 | aus Aluminium | 4 mm Falzluft			
Artikel-Nr.	Dichtungen (1100mm) je Stange	Falzluft	VE / Set
TD2012/BD10/BD10	4 Bürstendichtungen BD10	4 mm	25

EK2012-MD

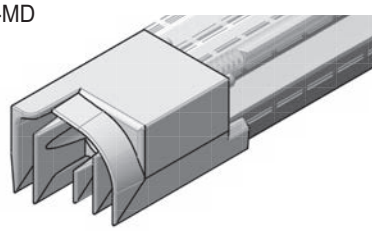

Endkappen zu Türdichtung TD2012/BD10/BD10				
Artikel-Nr.	Farbe	zu Türdichtung	Profil	VE / Paar
EK2012-AD	grau	TD2012/BD10/BD10	AD	50
EK2012-MD	grau	TD2012/BD10/BD10	MD	50

STK2012-AD

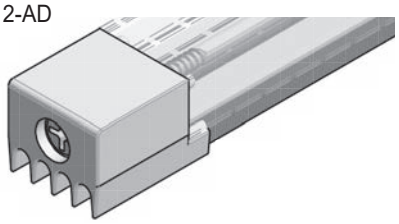

Stulp-Endkappen aus Weichkunststoff | grau | zu Türdichtung TD2012/BD10/BD10				
Artikel-Nr.	DIN	zu Türdichtung	Profil	VE / Stück
STK2012-AD-L	links	TD2012/BD10/BD10	AD	10
STK2012-AD-R	rechts	TD2012/BD10/BD10	AD	10
STK2012-MD-L	links	TD2012/BD10/BD10	MD	10
STK2012-MD-R	rechts	TD2012/BD10/BD10	MD	10

COMBI - Türschwellensystem

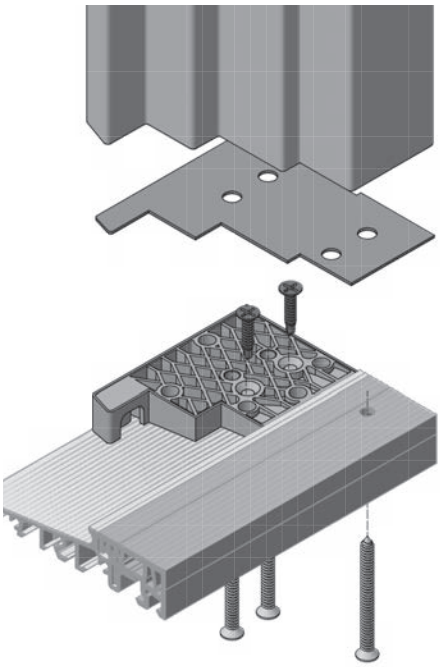

Schwellenadapter (SH…) aus Kunststoff | inkl. Dichtlage - Rechts + Links verbunden **(27 mm)**					
Artikel-Nr.	Dichtung.	System	Abmessungen	Kontur	VE / Paar
SH61-160	61 mm	68 mm	159,7 x 27 mm	schräg 20°	20
SH61-180	71 mm	78 mm	159,7 x 27 mm	schräg 20°	20
SH61-192	85 mm	92 mm	159,7 x 27 mm	schräg 20°	20

Schwellenadapter (SH…) aus Kunststoff | inkl. Dichtlage - Rechts + Links verbunden **(29 mm)**					
Artikel-Nr.	Dichtung.	System	Abmessungen	Kontur	Op./kpl.
SH61-2901	63 mm	68 mm	159,7 x 29 mm	schräg 20°	20
SH61-2902	63 mm	68 mm	159,7 x 29 mm	gerade	20
SH61-2901/78	75 mm	78 mm	159,7 x 29 mm	schräg 20°	20
SH61-2902/78	75 mm	78 mm	159,7 x 29 mm	gerade	20
SH61-2901/92	87 mm	92 mm	159,7 x 29 mm	schräg 20°	20
SH61-2902/92	87 mm	92 mm	159,7 x 29 mm	gerade	20

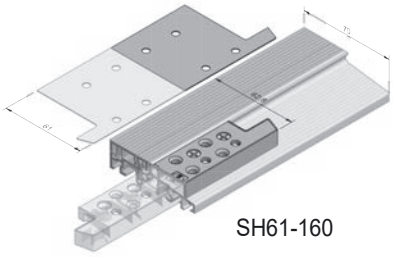

SH61-160

Schwellenadapter (SH…) aus Kunststoff | inkl. Dichtlage - Rechts + Links verbunden **(41 mm)**					
Artikel-Nr.	Dichtung.	System	Abmessungen	Kontur	Op. / kpl.
SH61-4101	75 mm	78 mm	159,7 x 41 mm	schräg 20°	20
SH61-4102	75 mm	78 mm	159,7 x 41 mm	gerade	20
SH61-4101/92	87 mm	92 mm	159,7 x 41 mm	schräg 20°	20
SH61-4102/92	87 mm	92 mm	159,7 x 41mm	gerade	20

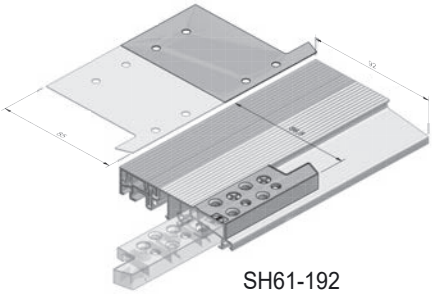

SH61-192

Schwellenadapter (SH…) aus Kunststoff | inkl. Dichtlage - Rechts + Links verbunden **(53 mm)**					
Artikel-Nr.	Dichtung.	System	Abmessungen	Kontur	Op. / kpl.
SH61-5301	87 mm	92 mm	159,7 x 41 mm	gerade	20

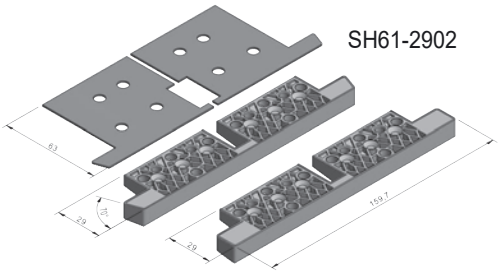

SH61-2902

SH61-2901

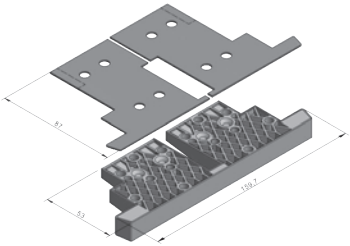

SH61-5301

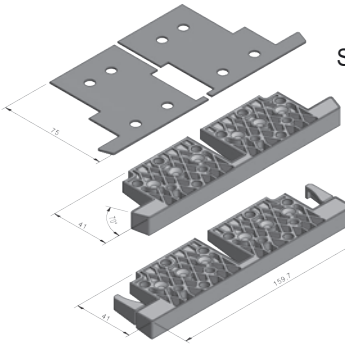

SH61-4101

SH61-4102

technika progowa

COMBI PLAN 0,0 mm - Türschwellensystem

Türschwellensystem COMBI PLAN 0.0 mm

Patent EP 2 957 702

- Barrierefreier bodenebener Durchgang ohne Schwellenanschlag.
- Verriegelungen in der Schwelle möglich!
- Umlaufender Beschlag im Flügel möglich!
- Einfachste Montage an das vorhandene Türschwellensystem COMBI.
- Aufgesetztes Entwässerungsprofil auf vorhandene Türschwelle.
- Entwässerung in optimierte Außendrainage.
- Wasserablauf außerhalb der Gebäudeabdichtung mit dauerhaftem Schutz vor Feuchtigkeit am Mauerwerk.
- Entwässerungsendkappen aus TPE für das Entwässerungsprofil.
- Schlagregendicht bis zu Klasse A8
- Widerstandsklasse RC2 möglich

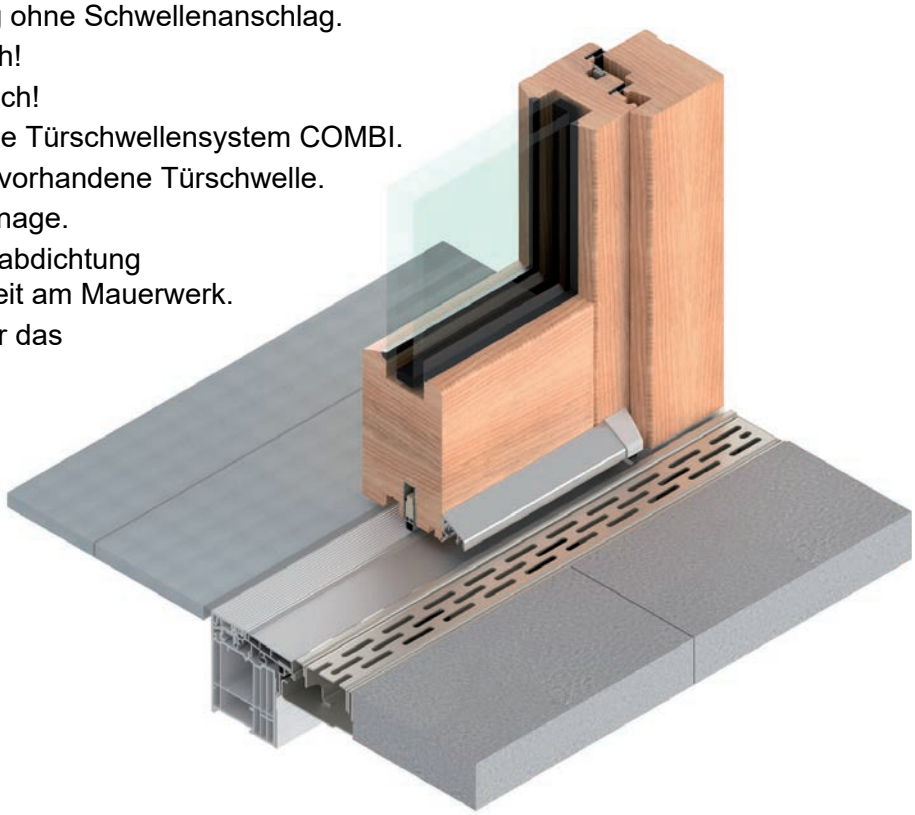

Balkontür

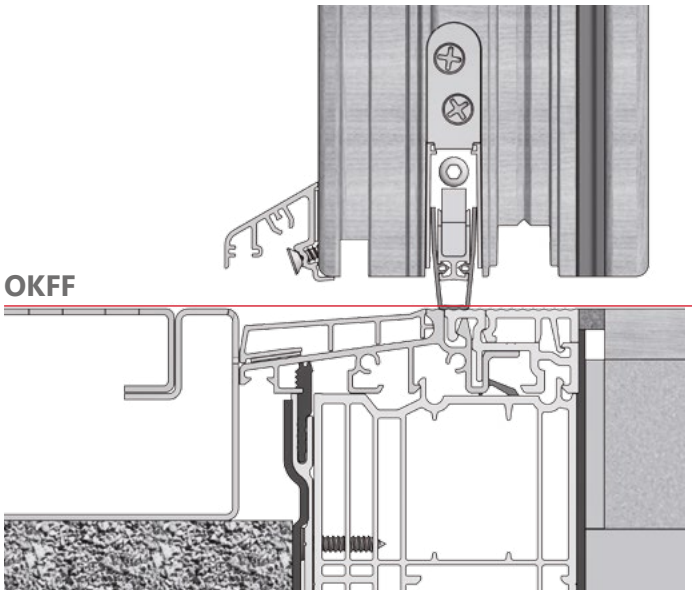

Haustür

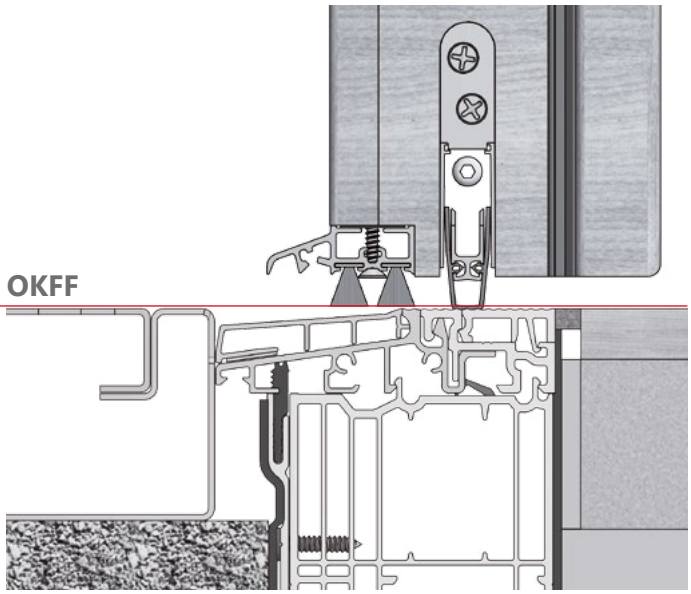

COMBI PLAN 0,0 mm - Türschwellensystem

TSA5702

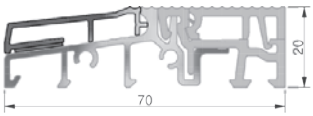

TSA5802

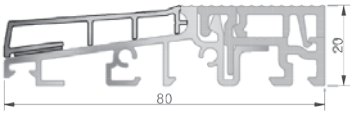

Aluminium Entwässerungsprofil für bodenebene Türschwellen | selbstklebend				
Artikel-Nr.	zu Türschwelle	zu Profilsystem	Farbe	VE / Stück
TSA5702	7COMBI 70 mm	IV68 BT+HT	EV1	10
TSA5802	mit TS58012	IV78 BT+HT	EV1	10
TSA5802	mit TS58812	IV90 BT+HT	EV1	10
TSA5902	mit TS59012	IV90 BT+HT	EV1	10

Für innenöffnende Haus- und Balkontüren.

EKT58001

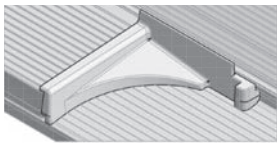

Endkappe für TSA-Entwässerungsprofil aus Kunststoff				
Artikel-Nr.	zu TSA	zu Profilsystem	Farbe	VE / Paar
EKT57001	TSA5702	IV68	grau	10
EKT58001	TSA5802	IV78 / IV 90	grau	10
EKT59001	TSA5902	IV 90	grau	10

Für innenöffnende Haus- und Balkontüren.

Balkontüren

RDT13-BT

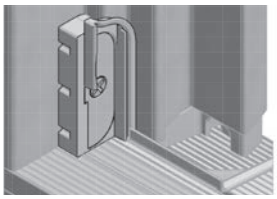

Falzdichtteil für Balkontüren | 2-teilig aus Kunststoff + Weichkunststoff				
Artikel-Nr.		zu Profilsystem	Farbe	VE / Paar
RDT13-BT		BT IV68/78/92*	grau	10

*Abhängig von der Profilkontur.

ASL01

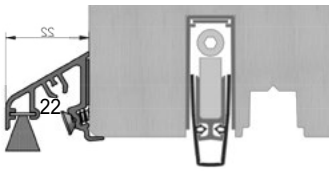

Wetterschenkelprofil für Balkontüren | Aluminium EV1 | inklusive 2 Dichtungen				
Artikel-Nr.	Länge	zu Profilsystem	Farbe	VE / Set
ASL01/BD10	1950 mm	Holz BT	EV1	10

EK11-ASL

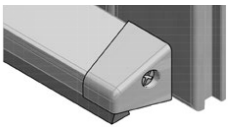

Endkappe für Wetterschenkelprofil aus Kunststoff				
Artikel-Nr.	zu Profil	zu Profilsystem	Farbe	VE / Paar
EK-ASL-11	ASL01/BD10	Holz BT	grau	20

Haustüren

RDT13-HT5

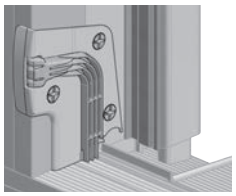

Falzdichtteil für Haustüren | 2-teilig aus Kunststoff + Weichkunststoff				
Artikel-Nr.		zu Profilsystem	Farbe	VE / Paar
RDT13-HT5		HT IV68/78/92	grau	10

*Abhängig von der Profilkontur.

WSA3512/
/BD10/BD10

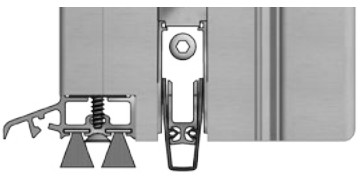

Wetterschenkelprofil für Haustüren | selbstklebend | Aluminium EV1				
Artikel-Nr.	Länge	zu Profilsystem	Farbe	VE / Set
WSA3512/BD10/BD10	1950 mm	Holz HT	EV1	25

EKW3512-AD

Endkappen | grau | zu Wetterschenkelprofil WSA3512SK/BD10/BD10				
Artikel-Nr.	zu Profil	zu Profilsystem	Farbe	VE / Paar
EKW3512-AD	WSA3512/...	Holz HT	grau	50

technika progowa

COMBI PLAN 0,0 mm - Türschwellensystem

Außen öffnende Türen

TSA5701/SK

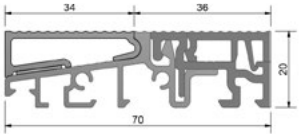

Aluminium-Aufsatzprofile für Türschwellen für außen öffnende Türen | 5000 mm			
Artikel-Nr.	passend zu Türschwelle	Farbe	VE / Meter
TSA5701	70 mm Holz, TS58022 ,TS59212	EV1	50
TSA5801	TS58012	EV1	50

FL5022-CPA195

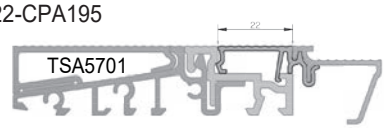

Aluminium-Füllleiste für außen öffnende Türen mit Aufnahme für das Entwässerungsprofil ELA01 in Kombination mit der Türschwelle TS88210-FL und Aufsatzprofil TSA8821SK | 1950mm lang			
Artikel-Nr.	zu Türschwelle	Farbe	VE / Stück
FL5022-CPA195	TS88210 (mit TSA8821)		10

GG-ELA01-195

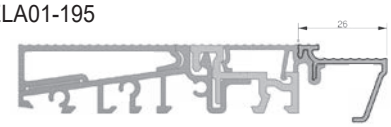

Aluminium-Entwässerungsprofil (ELA…) für außen öffnende Türen | 1950mm			
Artikel-Nr.	zu Füllleiste	Farbe	VE / Stück
ELA01-195	FL5022-CPA195	EV1	10

BOD13...

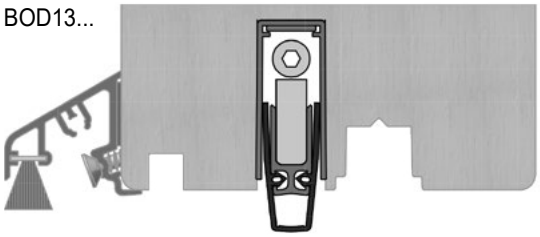

Bodendichtung absenkbar | 13 mm breit | kürzbar bis zu 125mm				
Artikel-Nr.	passend zu	Länge	DIN	VE / Stück
BOD13-585mm	Holztür	585 mm	rechts/links	10
BOD13-710mm	Holztür	710 mm	rechts/links	10
BOD13-835mm	Holztür	835 mm	rechts/links	10
BOD13-960mm	Holztür	960 mm	rechts/links	10
BOD13-1085mm	Holztür	1085 mm	rechts/links	10
BOD13-1210mm	Holztür	1335 mm	rechts/links	10
BOD13-1335mm	Holztür	1210 mm	rechts/links	10

STK11-ASL Links

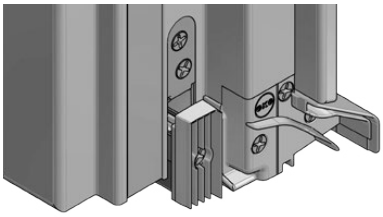

COMBI PLAN „Stulp“

Stulp-Endkappe | für Aluwetterschenkel ASL01 | aus Weichkunststoff | inkl.				
Artikel-Nr.	passend zu	zu Profilsystem	Farbe	VE / Stück
STK11-ASL/L	ASL01/BD10 + BOD13...	Holz Stulp*	grau	10
STK11-ASL/R	ASL01/BD10 + BOD13...	Holz Stulp*	grau	10

*Abhängig von der Pro ilkontur.

ST01-FL2224

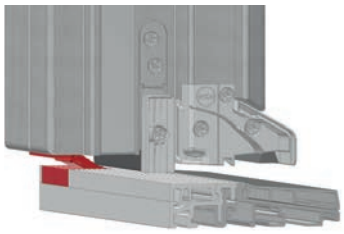

Schließhilfe Stulp | Anschlag für bodenebene Stulptüren | aus Kunststoff Mit magnetischer Auslösung beim Schließen des Bedarfsflügels				
Artikel-Nr.	passend zu	zu Profilsystem	Farbe	VE / Stück
ST01-FL2224	Alle Türschwellen*	Stulptüren	grau	10

* Einsetzbar bei 22/24 mm Füllleiste

COMBI PLAN 0,0 mm - Türschwellensystem

GG-DRS125

Dränagerinne aus Edelstahl mit gelochtem Rost, Endstücken, 3 Betonankern				
Artikel-Nr.	passend zu	Länge	Farbe	VE / Set
DRS1250	TSA8762	1250mm	Edelstahl V2A	1
DRS1970	TSA8762	1970mm	Edelstahl V2A	1

Hinweis: Die Drainagerinne dient ausschließlich zur Entwässerung der Schwelle und Tür. Vorliegende Flächen oder die Fassade müssen gesondert entwässert werden. Zum Ablängen von Rinne und Rost dürfen ausschließ-lich für Edelstahl geeignete, neue Trennscheiben verwendet werden.

DRS150-1500VA

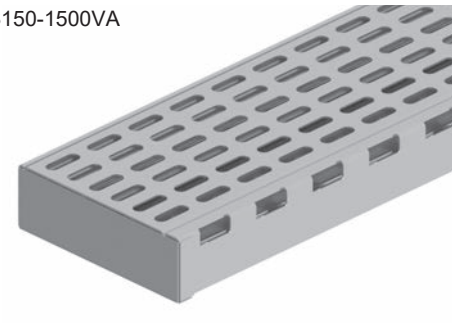

Dränagerinne mit gelochtem Rost | Endstücken | 3 Betonankern und Ablaufstutzen DN50 Seitlicher Einlaufschlitz (13 mm tief)				
Artikel-Nr.	Breite	Länge	Farbe	VE / Set
DRS150-1500-VA	156 mm	1500 mm	Edelstahl V2A	1
DRS150-1500-ST	156 mm	1500 mm	feuerv. Stahl	1
DRS150-1970-VA	156 mm	1970 mm	Edelstahl V2A	1
DRS150-1970-ST	156 mm	1970 mm	feuerv. Stahl	1

Zum Ablängen von Rinne und Rost dürfen ausschließlich für Edelstahl geeignete, neue Trennscheiben verwendet werden. Beim Einsatz einer Rolladenführung muss der Dränagerost geteilt werden!

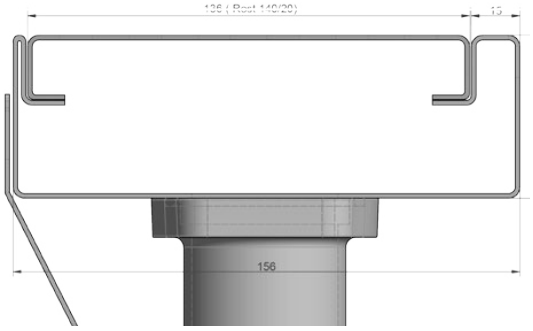

MACO - Hakenverschluss

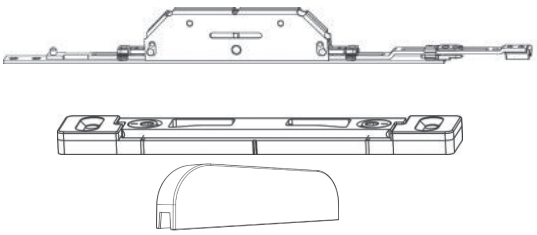

MACO MULTI ZERO			
Artikel-Nr.	Bezeichnung	Farbe	passend zu
228710	Hakenverschluss waagerecht verlängerbar MM EH 350 FFH/FFB 540-1.800	Silber	COMBI
228711	Schließteil für Hakenverschluss MM Silber		COMBI
371808	VCI Schutzhülle für Korrosionsschutz	Blau	COMBI

Bitte wenden Sie sich an die MAYER & CO BESCHLÄGE GmbH, Salzburg

WINKHAUS - Klappenriegel

WINKHAUS - Garnitur bestehend aus Schließblech und Klappenriegel für die Verschluss- und Kippstellung			
Artikel-Nr.	Bezeichnung	Füllleiste	passend zu
5066010	Klappenverriegelung GRT.MK.320.BS0.GK.22.RS	22 mm	COMBI
5066011	Klappenverriegelung GRT.MK.320.BS0.GK.22.LS	22 mm	COMBI
5072255	Klappenverriegelung GRT.MK.320.BS0.GK.24.RS	24 mm	COMBI
5072261	Klappenverriegelung GRT.MK.320.BS0.GK.24.LS	24mm	COMBI

Bitte wenden Sie sich an die Aug. Winkhaus GmbH & Co. KG

technika progowa

COMBI - Unterbauprofile

TSUK2020

U_m = 2,6W/(m²·K)

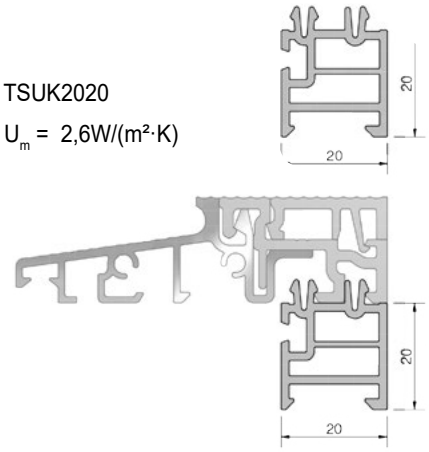

TSUK4135

U_m = 1,9 W/(m²·K)

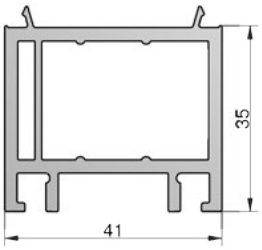

PVC-Türschwellenunterprofil, rastbar, 4500mm passend zu allen Türschwellen außer TS57032			
Artikel-Nr.	Farbe	Maße	VE / Meter
TSUK2020	lichtgrau	20x20 mm	45
TSUK4135	lichtgrau	41x35 mm	45
TSUK4180	lichtgrau	41x80 mm	45
TSUK5049	lichtgrau	49x50 mm	45
TSUK5049/Steg	lichtgrau	49x50 mm	45
TSUK6230/RC*	grau	62x30 mm	36
TSUK6265/RC*	grau	62x65 mm	36

*RC= Recyclingmaterial grau

Auch zum Abschneiden!
Das Maß links an dem jeweiligen Unterbauprofil weist auf die optimale Stelle zum Abschneiden hin.

TSUK4180

U_m = 1,8 W/(m²·K)

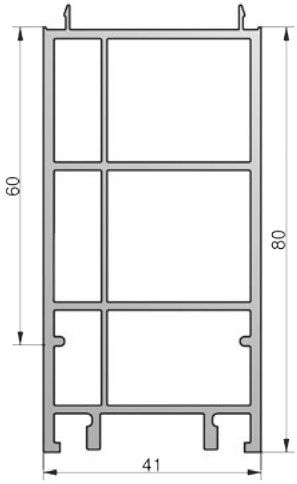

TSUK5049

U_m = 1,8 W/(m²·K)

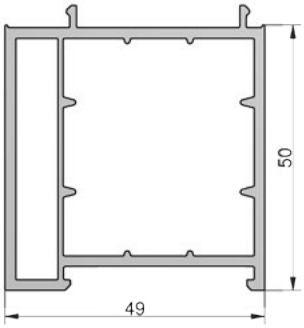

TSUK5049-Steg

U_m = 1,8 W/(m²·K)

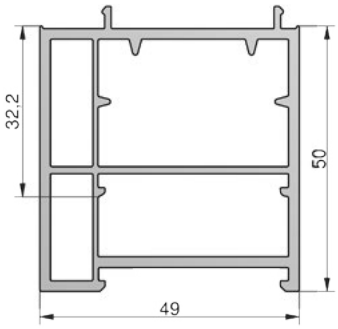

TSUK6265

U_m = 1,2 W/(m²·K)

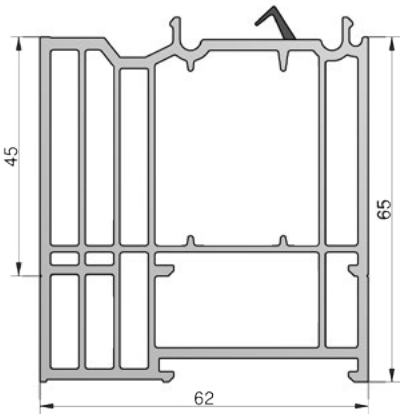

TSUK6230

U_m = 1,3 W/(m²·K)

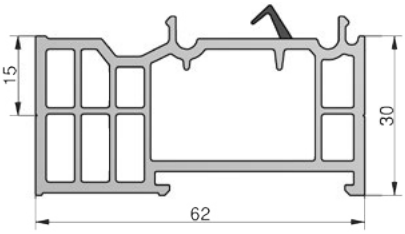

Verbesserter U-Wert durch Dämmung:

Anwendungsbeispiel:
TSUK6265 mit 15mm Dämmung PUR 030
U_m = 0,747 W/(m²·K)
Gesamtbreite: 77mm

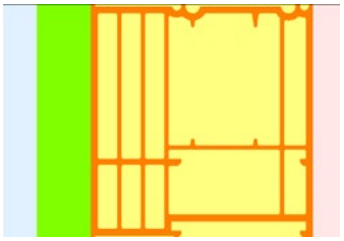

Anwendungsbeispiel:
TSUK6265 mit 2 Kammern ausgeschäumt PUR 030 U_m = 0,781 W/(m²·K)
Gesamtbreite: 62mm

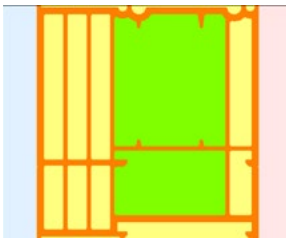

U_m = Mittlerer U-Wert

Weitere Informationen auf Anfrage!

COMBI - Beschlagzubehör

SST5000/si

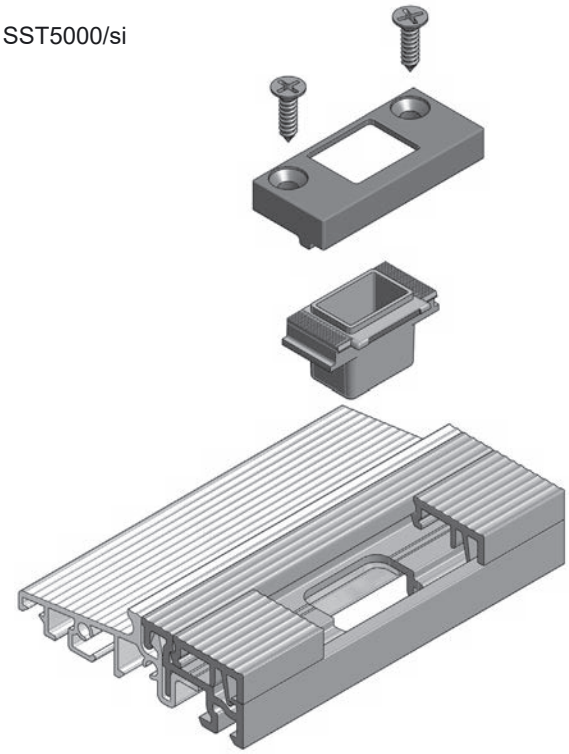

Schließteil (SST...) für Treibriegel | 2-teilig | verstellbar für Stulp-Türen passend zu Schwellensystem COMBI- rechts + links ver wendbar.				
Artikel-Nr.	Farbe	Bemerkung	Fülleiste	VE / Set
SST5000	silber	für Treibriegel Ø10mm	22mm	20
SST5012	silber	für Treibriegel Ø12mm	22mm	20
SST502400	silber	für Treibriegel Ø10mm	24mm	20
SST502412	silber	für Treibriegel Ø12mm	24mm	20

MACO
MULTI POWER

Maco	
Kippschließteil 22mm	368056 (Rechts+Links) 367270 Kipp vor Dreh (Rechts) 367271 Kipp vor Dreh (Links)
Kippschließteil 24mm	369733 Kippschließteil IS waagerecht
Multi-Matic	209882 Mittelverschluss 1280V mit langem Zapfen, 209883 Mittelverschluss 1500V mit langem Zapfen, 209881 Eckumlenkung waager. mit langem Zapfen
Multi-Trend	210111 Mittelverschluss 125mm mit langem Zapfen 210112 Mittelverschluss 528mm mit langem Zapfen 210113 Mittelverschluss 828mm mit langem Zapfen

Alle Angaben ohne Gewähr.

Maco Multi Power, verdeckt liegende Eck- und Scherenlager	
Artikel-Nr.	Bezeichnung
369939	Unterlage für GKG-Schwellenanpassung COMBI / COMBI Plus (waage-recht)
Systemabhängig*	Unterlage für Profilanpassung (senkrecht)*
227286	Ecklager rechts
227287	Ecklager links
364498	Abdeckkappe für Ecklager rechts
364499	Abdeckkappe für Ecklager links
215804	Ecklagerband rechts
215805	Ecklagerband links
368390	Aufsteckteil für Ecklagerband

technika progowa

COMBI - Beschlagzubehör

Türschwelle COMBI
mit thermisch getrennter
Schließblechleiste für
Beschlagzubehör:

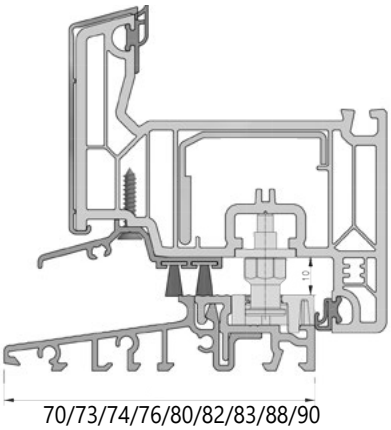

70/73/74/76/80/82/83/88/90
/92 104/116/132/142 mm

Roto		
Kipplager 22mm	Beschlagachse 13mm	Nr. 490941
Kipplager 22mm	Beschlagachse 13mm, RAL7035 (lichtgrau)	Nr. 622540
Kipplager 22mm	Beschlagachse 13mm, RAL 9005 (tiefschwarz)	Nr. 622539
Kipplager TF 22mm	Beschlagachse 13mm, Links	Nr. 494936
Kipplager TF 22mm	Beschlagachse 13mm, Rechts	Nr. 494935
Kipplager 24mm	Beschlagachse 13mm	Nr. 740166
Eckumlenkung	ECUML.DK.1V-VERLÄNGERT NT	Nr. 566650
Eckumlenkung	ECUML.1V-VERLÄNGERT NT	Nr. 614456
Mittelverschluß	MV400 1V-VERLÄNGERT NT	Nr. 566651
Mittelverschluß	MV200 1V-VERLÄNGERT KB NT	Nr. 618552
Mittelverschluß	MV600 1V-VERLÄNGERT KB NT	Nr. 618553
Mittelverschluß	MV400 1V-VERLÄNGERT KB NT	Nr. 618554
Verläng. Zapfen	V-Zapfen verlängert mit 6 Kant	Nr. 487398

Alle Angaben ohne Gewähr.

Siegenia / Aubi		
Kippriegellager 22mm	SL-S FH A3520 TS	FRKU 0070-100010
Kippriegellager 24mm	SL-S FH A3550 TS	TRKU0060-100010
Verriegelung	VSU/K 1S A0273 TS	TEVR01380-100042
Verriegelung	VSU/K FH 1S A0273 TS	TEVR1540-100040
Zwischenstück	US GR.1 1S A0273 TS	TZUS1090-100041
Zwischenstück	US GR.1 1S FH A0273 TS	TZUS1110-100040
Zwischenstück	AF ZZ 1S A0273 TS	TZZZ0030-100040
Eckumlenkung	VSU S-ES FH 13mm A0273 TS	FEUL1230-100010
Mittelverschluss	Gr.50 S-ES TS	FVZL0080-100010
Verlängerung	GR.2+ 1S A0273 TS	TVSL0420-100050

Alle Angaben ohne Gewähr.

Siegenia / Aubi axxent 24 - verdeckt liegend		
Ecklager	axxent 24/30/13 BSW RS TS	TBEV4301-100040
	axxent 24/30/13 BSW LI TS	TBEV4302-100040
Abdeckkappe	EL axxent 24 Re. RAL 7037	TKEL4021-0E4050
	EL axxent 24 LI. RAL 7037	TKEL4022-0E4050
Eckband	axxent 24-13 RS TS	TBEB4001-100050
	axxent 24-13 LI TS	TBEB4002-100050
Füllstück für Eckband	axxent 24 A0273 Edelstahl silber	TBUV4010-040050

Alle Angaben ohne Gewähr.

Winkhaus		
Kippschließteil 22mm	SBK.K.10.BS	Nr.5041481
Kippschließteil 24mm	SBKK.10-24.BS	Nr. 5041482
Eckumlenkung	E1.BS	Nr. 4926330
Mittenverriegelung	MK.500-1.BS	Nr.4926332

Alle Angaben ohne Gewähr.

BASIC - Türschwellenübersicht

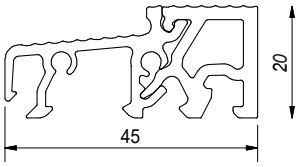

Aluminium Türschwelle | 45mm Bautiefe | EV1 eloxiert + Rastprofil grau | 4500mm			
Artikel-Nr.	passende Verbreiterungen:	Maße	VE / Meter
TS2245	TSUK4135, TSUK4180	45x20mm	45

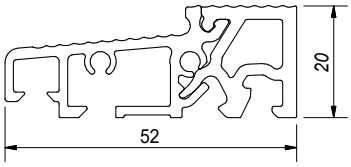

Aluminium Türschwelle | 52mm Bautiefe | EV1 eloxiert + Rastprofil grau | 4500mm			
Artikel-Nr.	passende Verbreiterungen:	Maße	VE / Meter
TS2252	TSUK4135, TSUK4180	52x20mm	45

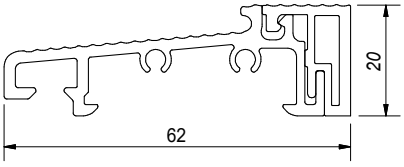

Aluminium Türschwelle | 62mm Bautiefe | EV1 eloxiert + Rastprofil grau | 4500mm			
Artikel-Nr.	passende Verbreiterungen:	Maße	VE / Meter
TS2262	TSUK4135, TSUK4180	62x20mm	45

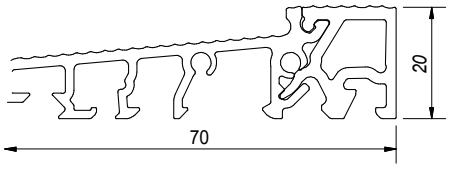

Aluminium Türschwelle | 70 mm Bautiefe | EV1 eloxiert + Rastprofil grau | 4500 mm			
Artikel-Nr.	passende Verbreiterungen:	Maße	VE / Meter
TS2270	TSUK4135, TSUK5049, TSUK4180, TSUK41130 Aluplast 120242, KBE 144, 545, 546, 741 Kömmerling 997, 998, 1046, 1272	70x20 mm	45

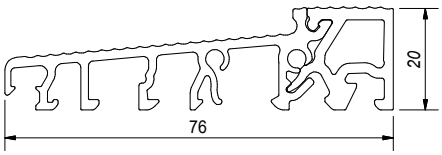

Aluminium Türschwelle | 76 mm Bautiefe | EV1 eloxiert + Rastprofil grau | 4500 mm			
Artikel-Nr.	passende Verbreiterungen:	Maße	VE / Meter
TS2276	TSUK4135, TSUK5049, TSUK4180, TSUK41130 Aluplast 120242, KBE 144, 545, 546, 741	76x20 mm	45

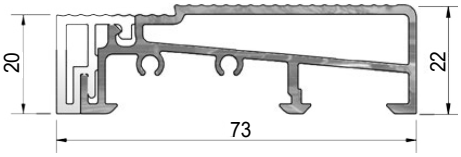

Türschwelle Außen öffnend | 73 mm Bautiefe | EV1 eloxiert + PVC Rastprofil grau | 4500 mm lang inkl. Dichtkissen			
Artikel-Nr.	passende Verbreiterungen:	Maße	VE / Meter
TSA2473	TSUK4135, TSUK5049, TSUK4180	73x22 mm	45

technika progowa

Wetterschenkelprofile

WS6525SK/SF-5

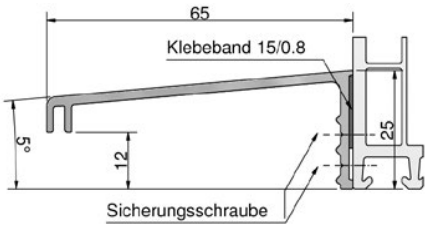

WS9525SK/SF-5

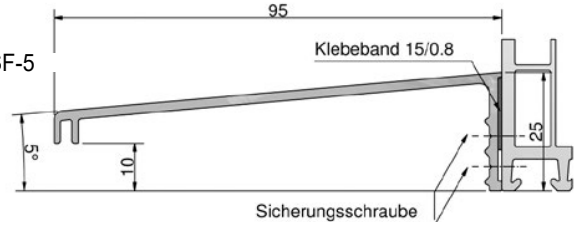

WS11525SK/SF-5

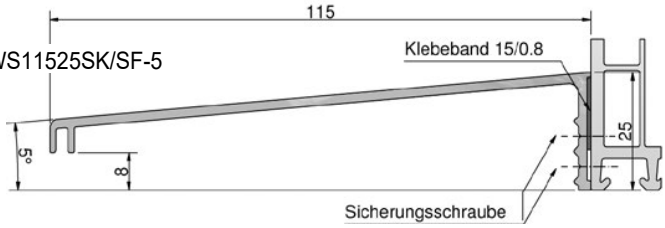

Wetterschenkelprofile aus Aluminium mit Klebeband			
Artikel-Nr.	Farbe	Maße: L x B x H	VE/m
WS6525SK/SF-5	EV1	5000 x 65 x 25,0	50
WS9525SK/SF-5*	EV1	5000 x 95 x 25,0	50
WS11525SK/SF-5*	EV1	5000 x 115 x 25,0	50

* auf Anfrage

Wetterschenkelprofile aus Aluminium mit Klebeband			
Artikel-Nr.	Farbe	Maße: L x B x H	VE/ m
WS4125-6/SK/SF	EV1	5000 x 41 x 22,0	50
WS10422-6/SK/SF	EV1	5000 x 104 x 22,0	50

WS4125-6/SK/SF

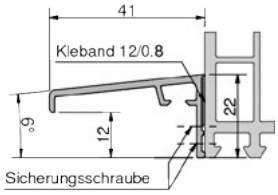

WS10422-6/SK/SF

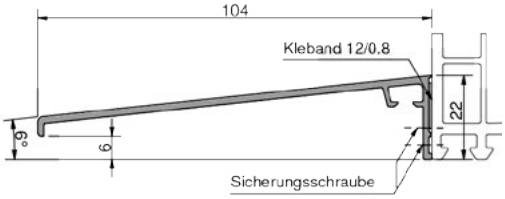

WS3625/SK

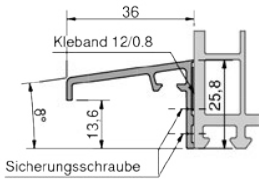

WS4820/SK

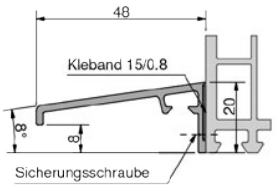

WS4825/SK

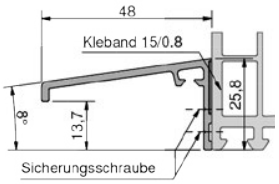

WS9025/SK

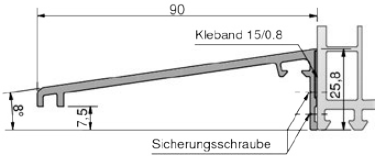

Wetterschenkelprofile aus Aluminium mit Klebeband			
Artikel-Nr.	Farbe	Maße: L x B x H	VE / m
WS3625/SK*	EV1	5000 x 36 x 25,8	50
WS4820/SK	EV1	5000 x 48 x 20,0	50
WS4825/SK	EV1	5000 x 48 x 25,8	50
WS9025/SK	EV1	5000 x 90 x 25,8	50

* auf Anfrage

WSA4842-1/EV1

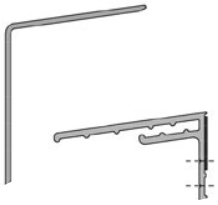

WSA4842-2SK/EV1

Variante 1

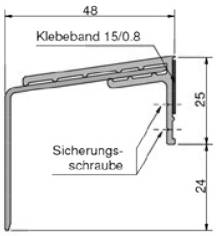

Variante 2

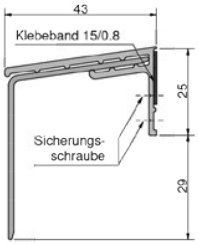

Wetterschenkelprofile aus Aluminium mit Klebeband | 2-teilig			
Artikel-Nr.	Farbe	Maße: L x B x H	VE / m
WSA4842-2SK/EV1*	EV1	5000 x 43 x 25,0	50
WSA4842-1/EV1*	EV1		50

* auf Anfrage

Wetterschenkelprofile

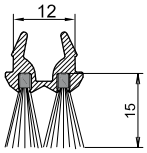

Verschleißfreie Streifenbürste mit Alu-Halteschiene, 1100mm lang			
Artikel-Nr.	Farbe	Bemerkungen	VE / Set
TD93-12	roh	mit 2 Streifenbürsten	50
TD93-12/1	roh	mit 1 Streifenbürste	50

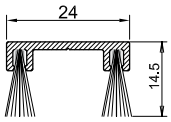

Artikel-Nr.	Farbe	Bemerkungen	VE / Set
TD93-15	roh	mit 2 Streifenbürsten	50
TD93-15/1	roh	mit 1 Streifenbürste	50

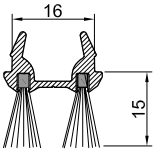

Artikel-Nr.	Farbe	Bemerkungen	VE / Set
TD93-16	roh	mit 2 Streifenbürsten	50
TD93-16/1	roh	mit 1 Streifenbürste	50

Optional einsetzbare Bürsten für TD93-...				
Artikel-Nr.	Falzluft	Bürstenhöhe	Farbe	VE / Stück
TD93-00/13mm	10 mm	13mm	schwarz	50
TD93-00/15mm	12mm	15mm	schwarz	50
TD93-00/24mm		24mm	schwarz	50
TD93-00/28mm		28mm	schwarz	50

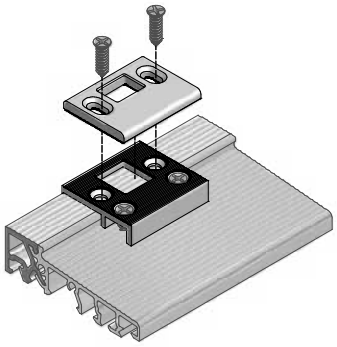

Schließteil für Treibriegel, 2-teilig, verstellbar			
Artikel-Nr.	Farbe		VE / Set
SST170	silber		20

technika progowa

Notitzen

Edition 01.2023

ALUMASTER®
WINDOWS AND DOORS SOLUTIONS

Alumaster Polska Sp. z o.o.
ul. Towarowa 7, 87-100 Toruń, Polska
tel. +48 56 623 13 23
alumaster@alumaster.pl
www.alumaster.pl